第51回春季大会
男子ダブルス
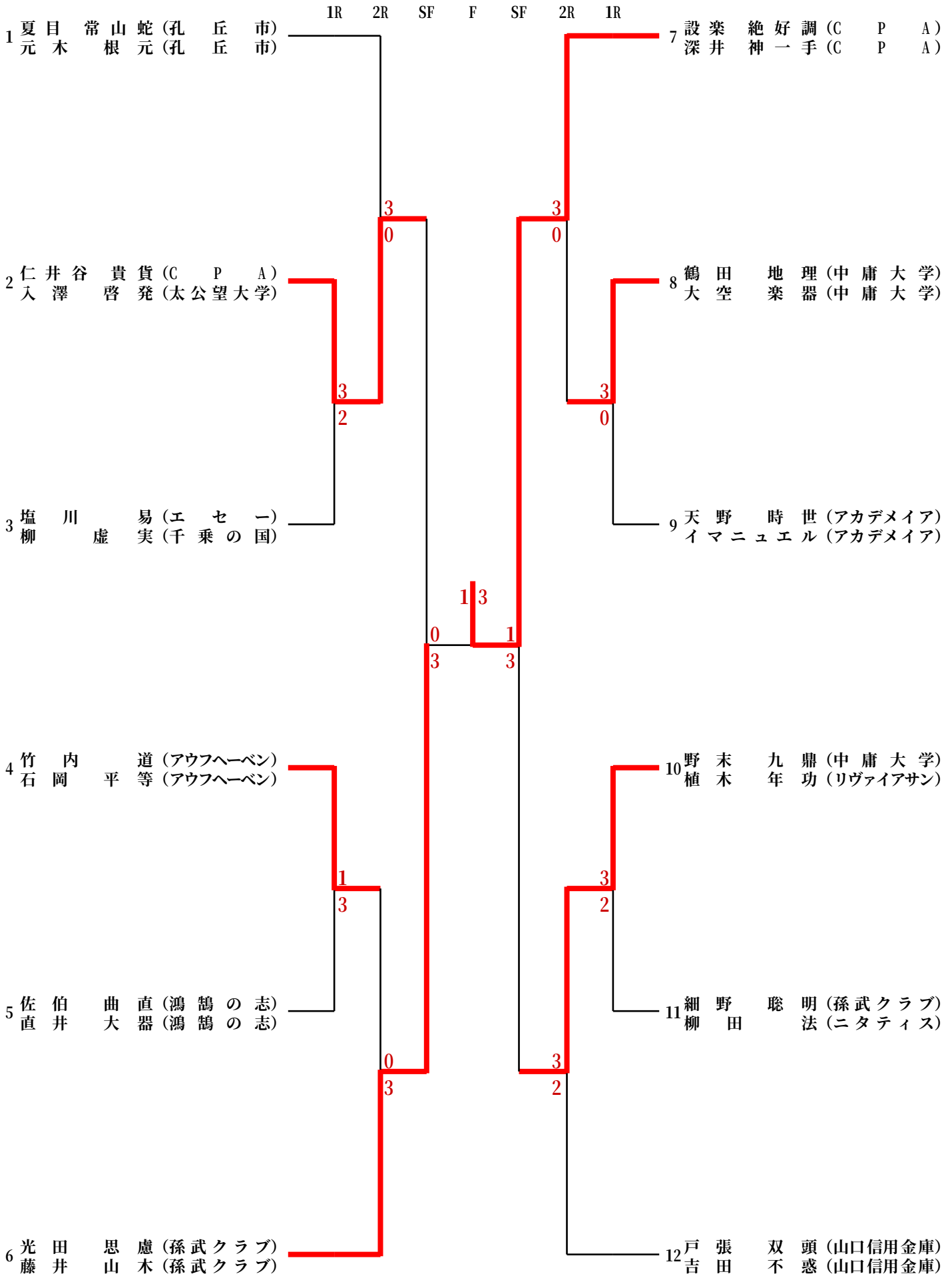
２位トーナメント